climer
TECHNOLOGY

"Our present
is your future"

CATALOGO TECNICO 2017

distribuito da COOLBINE srl - sales@coolbine.it - 800722038

www.ilsolaretermodinamico.it

Azienda

L'esperienza di un team tecnico consolidato accoppiata con l'entusiasmo per la creazione di un marchio di qualità e affidabilità, ha comportato l'impegno di CLIMER. Si tratta di un'azienda giovane basata sulla tecnologia che mira ad affrontare il settore di pompe di calore con la presentazione di un prodotto competitivo, progettato per soddisfare la domanda del cliente finale adattandosi alle loro esigenze e con un'alta gamma di caratteristiche che lo differenziano dal resto del mercato.

EFFICIENZA
Le pompe di calore CLIMER offrono energia ad alta efficienza e massimo risparmio energetico per l'utente finale..

PROGETTAZIONE E INNOVAZIONE
Applichiamo i più recenti progressi scommesse sul proprio innovazione e disegni esclusivi.

PRODUZIONE EUROPEA
Siamo impegnati a componenti di alta qualità per fornire le attrezzature più affidabili.

ATTENZIONE PERSONALIZZATA
Offriamo un supporto integrale per i nostri clienti, formazione, avviamento e assistenza post-vendita.

QUALIFICATA ESPERIENZA NEL SETTORE
Progettazione di prodotti pensato per professionisti.

DESIGN PERSONALIZZATO
Sviluppo di soluzioni per progetti speciali e personalizzati.

distribuito da COOLBINE srl - sales@coolbine.it - 800722038

Indice

Tecnologie 4

Soluzioni per ACS

- Pompe di Calore

COHEAT Murale 6

COHEAT Standard 8

COHEAT Uso domestico 10

COFLEX 12

- Solare Termodinamico

COHEAT TD 14

COFLEX TD 16

Soluzioni per ACS / Riscaldamento / Refrigerazione

- Pompe di Calore

AIRYS 20

COMBI ECO AIRYS 22

- Solare termodinamico

HTM - HTMA 24

HTME 26

distribuito da COOLBINE srl - sales@coolbine.it - 800722038

Due tecnologie, un obiettivo comune: Risparmio

La pompa di calore e il solare termodinamico sono due tecnologie basate sullo stesso principio, la pompa di calore per l'acqua calda. Entrambe le tecnologie estraggono energia da fonti infinite quali vento e sole, e differiscono soltanto nella porzione circuitale a contatto con la sorgente di alimentazione, l'evaporatore. Il risultato è lo stesso, ottenere ACS in modo efficiente, affidabile, rispettoso ed ecologico.

Pompa di Calore

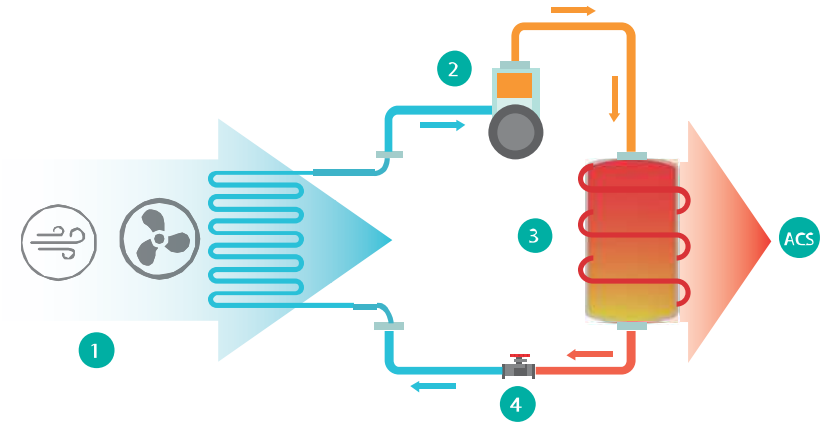

1. L'evaporatore raccoglie energia termica dell'aria attraverso il fluido di raffreddamento.

2. Il compressore comprime il fluido refrigerante, aumentando la pressione e la temperatura.

3. L'energia catturata viene trasferita all'acqua nel condensatore. La temperatura dell'acqua aumenta fino a 60°C.

4. Il fluido scorre attraverso la valvola di espansione dove la sua pressione diminuisce per realizzare le condizioni ideali per la sua entrata nell'evaporatore.

Solare Termodinamico

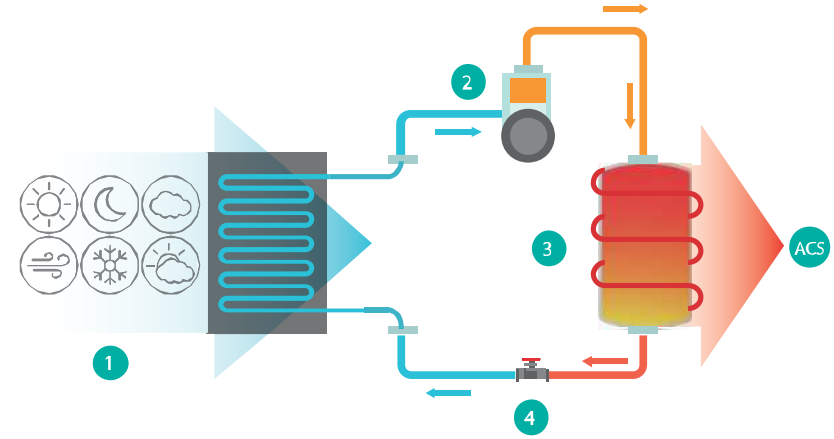

1. Il refrigerante raccoglie energia termica dall'aria della radiazione solare nel pannello termodinamico.

2. Il compressore comprime il refrigerante, aumentando la pressione e la temperatura.

3. L'energia catturata viene trasferito all'acqua nel condensatore. L'acqua aumenta la sua temperatura fino a 60°C.

4. Il fluido scorre attraverso la valvola di espansione dove la sua pressione diminuisce per realizzare le condizioni ideali per la sua entrata nell'evaporatore.

- Risparmio fino al 75% rispetto a energia convenzionale
- Facile installazione
- Senza manutenzione
- Vasta gamma di sistemi

Controllore Avanzato

L'intera gamma di ACS integra controller di ultima generazione con caratteristiche multiple, design attraente e un uso intuitivo:

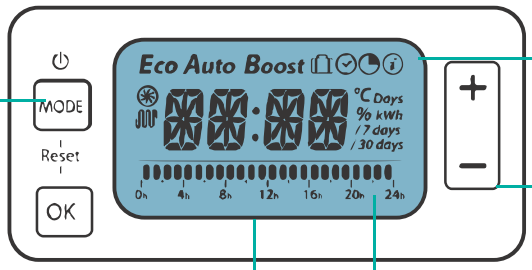

Informazioni
Accesso ai statistiche di funzionamento settimanale e mensile di uso dell sistema, differenziando l'uso della pompa di calore e l'elemeno resistivo ausiliario.

Tasti Up / Down-Navigazione

Scala di programmazione oraria

Display
Schermo di grandi dimensioni, semplice ed intuitiva, con un design moderno e facile da usare

Modalità di funzionamento
- Auto: Produzione di acqua calda combinata dal modulo PdC - resistenza alle condizioni di temperatura e le prestazioni della pompa di calore.
- Eco: Attiva la Produzione di ACS mediante il modulo pompa di calore.
- Boost: Funzionamento della pompa di calore e la resistenza simultaneamente per ridurre il tempo di recupero e massimizzare la Produzione di ACS.
- Vacanze: Assenza di Produzione di acqua calda sanitaria durante il periodo di vacanza; comprende protezione antighia.
- Programma: Programmare i periodi in cui il sistema funziona.

Massimi prestazioni

- Possibilità di adattamento fotovoltaico: Il regolatore comprende un collegamento al modulo inverter per portare il sistema quando c'è energia in eccesso generata dai pannelli fotovoltaici.
- Pronto per ore-picco: Il sistema di attivazione per tariffazione tempo attivo. Il funzionamento del sistema nella banda oraria a basso costo.
- Consente di controllare il consumo del sistema e monitorare i risparmi conseguiti.
- Programmazione oraria e settimanale: Programmando periodi di funzionamento del sistema secondo le abitudini dell'utente.
- Disinfezione Antilegionella: Il sistema esegue automaticamente la desinfezione da shock termico eliminando ogni possibilità di crescita batterica.

distribuito da COOLBINE srl - sales@coolbine.it - 800722038

ACS / Pompa di Calore

Gamma **Murale**

EH080
EH110

ECOHEAT

La nuova gamma Ecoheat si presenta come un nuovo sistema efficiente e rinnovabile per la produzione di acqua calda.

Questi modelli possono produrre acqua calda fino a 60°C con la sola tecnologia della pompa di calore, per fornire un grande volume di acqua calda accumulata utile.

Inoltre, il suo controller avanzato incorpora molteplici funzioni che possono essere adattati alle abitudini di ogni utente per massimizzare il risparmio.

- **Risparmio energetico fino al 60%.**
- **Controller intelligente con il funzionamento 5 settaggi.**
- **Collegamento con gli impianti fotovoltaici.**
- **Energia da fonti rinnovabili e efficienza.**
- **Condensatore in alluminio intorno al serbatoio.**
- **Anti-legionella automatizzata.**
- **Progettato per ridurre i tempi di installazione.**
- **Permette deumidificare e raffreddare spazi.**
- **Componenti europei 100%. Made in EU.**
- **ACS a 60°C solo con pompa di calore.**
- **Serbatoio in acciaio inossidabile 316L di alta qualità.**
- **Acorde con normativa In linea con le normative Eco-design / Ecolabel.**

Modo di installazione

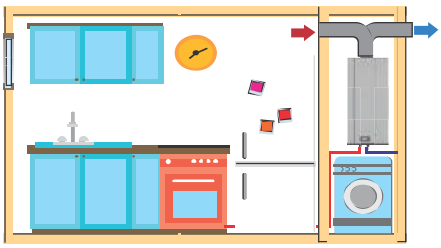

Prende calore delle abitazioni.

Grazie alle sue dimensioni ridotte, il dispositivo è ideale per l'installazione all'interno della casa, dove estrarrà l'energia contenuta nell'atmosfera per riscaldare l'acqua ed ottenere rendimenti molto elevati.

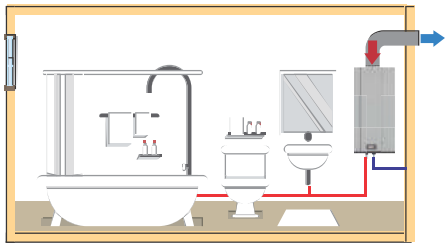

Deumidifica spazi.

La sua tecnologia consente deumidificazione degli spazi, quindi è molto comoda installazione nei bagni e luoghi umidi ottenere punti di consumo di acqua calda e un ambiente confortevole per l'utente.

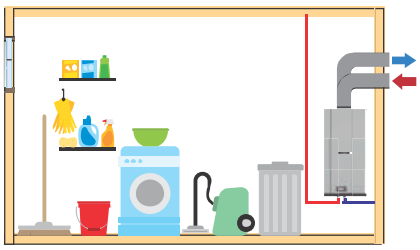

Collegamento esterno.

Tra le molte opzioni di connessione, il sistema può connettersi a estrarre energia dall'aria esterna oltree a guidare l'aria fredda. In questo modo, il cliente finale può installare il sistema in aree come garage, sala macchine, locale caldaia...

distribuito da COOLBINE srl - sales@coolbine.it - 800722038

Dati tecnici

Serbatoio	EH080	EH110
Capacità, L	80	110
Pressione massima di esercizio, bar	6	
Dati pompa di calore		
Classe energetica	A	A
Profilo di carico	M	M
Potenza termica (1), W	1108	
Consumo (1), W	293	
COP (1), W	3,8	
Potenza termica (2), W	834	
Consumo di energia (2), W	278	
COP (2), W	3	
Temperatura minima dell'aria, ° C	5	
Temperatura massima BC, °C	60	
Temperatura massima con resistenza, °C	62	
GAS Refrigerante	R134a	
Dati elettrici		
Alimentazione, V / ph / Hz	230 / 1 / 50	
Potenza resistenza elettrica, W	1500	
Potenza di picco, W	1900	
Connessioni		
Collegamento idraulico, ingresso / uscita, polici	3/4	
Ingresso / Uscita aria, mm	120	
Uscita condensati, pol.	1/2	

(1) Temp Aria 20, Temp. Acqua 10-55
(2) Temp. Aria 7, Temp. Acqua 10-55

Dimensioni

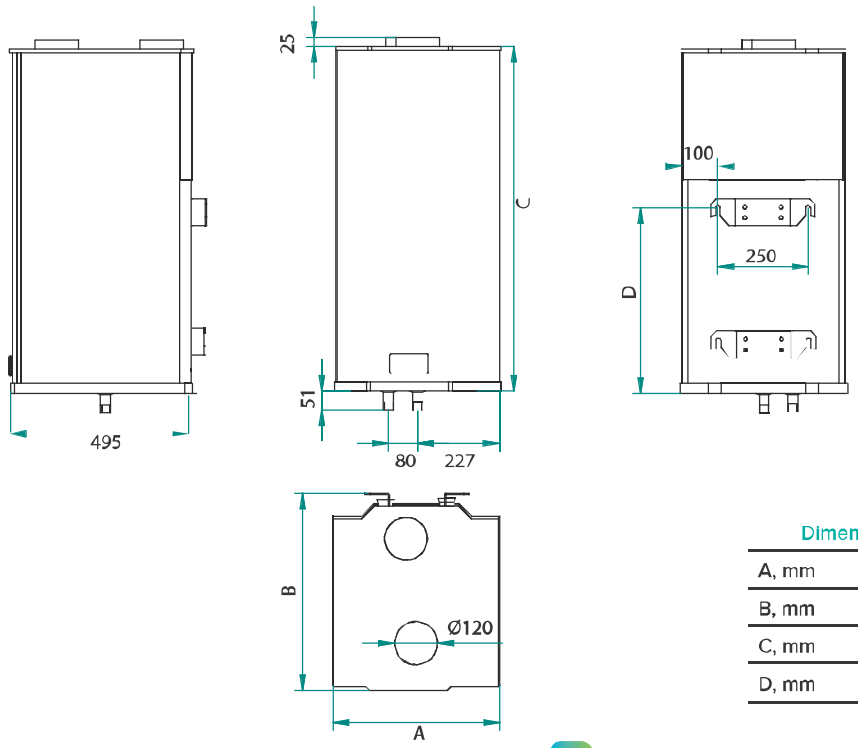

Dimensioni	EH080	EH110
A, mm	475	475
B, mm	540	540
C, mm	1131	1330
D, mm	690	890

distribuito da COOLBINE srl - sales@coolbine.it - 800722038

ACS / Pompa di Calore

Gamma **Standard**

ECOHEAT

EH160
EH200
EH260

La nuova gamma Ecoheat si presenta come un sistema nuovo ed efficiente nelle rinnovabili per la produzione di ACS.

Questi modelli possono produrre acqua calda fino a 60°C con tecnologia a pompa di calore, per fornire un grande volume di acqua calda accumulata utile.

Inoltre, il suo controller avanzato incorpora molteplici funzioni che possono essere adattati alle abitudini di ogni utente per massimizzare il risparmio.

- Risparmio energetico fino al 60%.
- Controller intelligente con il funzionamento 5 settaggi.
- Collegamento con gli impianti fotovoltaici.
- Energia da fonti rinnovabili e efficienza.
- Condensatore in alluminio intorno al serbatoio.
- Anti-legionella automatizzata.
- Progettato per ridurre i tempi di installazione.
- Permette deumidificare e raffreddare spazi.
- Componenti europei 100%. Made in EU..
- ACS a 60°C solo con pompa di calore.
- Serbatoio in acciaio inossidabile 316L di alta qualità.
- In linea con le normative Eco-design / Ecolabel.

Modalità di installazione

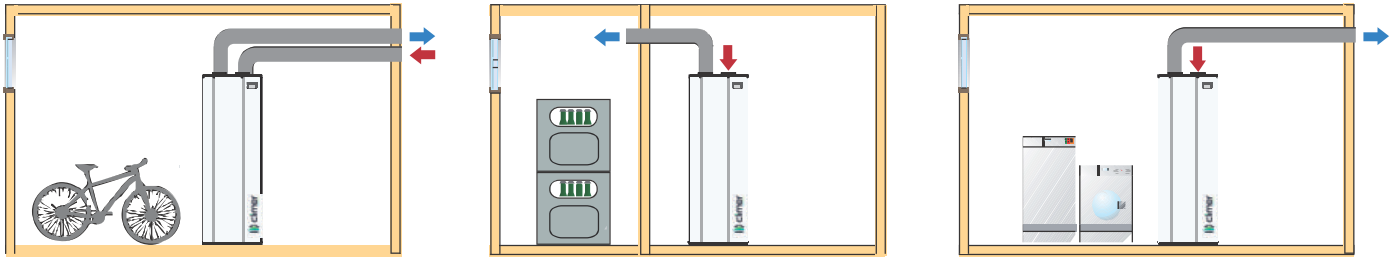

Opzionale

- Estensione della garanzia: fino a 5 anni.
- Serpentina per collegamento caldaia.
- Serpentina per collegamento pannello.
- Connessioni frontali e laterali.

distribuito da COOLBINE srl - sales@coolbine.it - 800722038

Dati tecnici

Serbatoio	EH160	EH200	EH260
Capacità, L	160	200	260
Pressione massima di esercizio, bar		6	
Dati pompa di calore			
Classe energetica	A	A	A
Profilo di carico	L	L	XL
Potenza termica (1), W		1841	
Consumo (1), W		496	
COP (1), W		3,7	
Potenza termica (2), W		1127	
Consumo di energia (2), W		407	
COP (2)		2,8	
Temperatura minima dell'aria, ° C		5	
Temperatura massima BC, °C		60	
Temperatura massima con resistenza, °C		62	
GAS Refrigerante		R134a	
Dati elettrici			
Alimentazione, V / ph / Hz		230 / 1 / 50	
Potenza resistenza elettrica, W		1500	
Potenza di picco, W		2100	
Connessioni			
Collegamento idraulico, ingresso / uscita, polici		3/4	
Ingresso / Uscita aria, mm		120	
Uscita condensati, pol.		1/2	

Normativa EN16147:
(1) Temp Aria 20, Temp. Acqua 10-55
(2) Temp. Aria 7, Temp. Acqua 10-55

Dimensioni

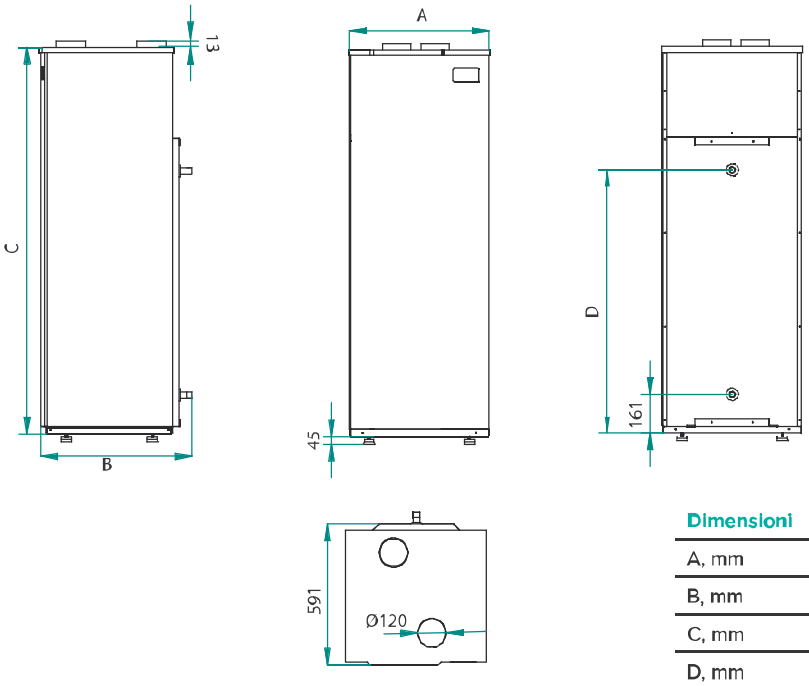

Dimensioni	EH160	EH200	EH260
A, mm	585	585	585
B, mm	633	633	633
C, mm	1370	1370	1945
D, mm	852	852	1427

distribuito da COOLBINE srl - sales@coolbine.it - 800722038

ACS / Pompa di Calore

Gamma **Domestica**

ECOHEAT

EH500

Si tratta di un sistema ideale per soddisfare la richiesta di ACS in grandi capacità come ad esempio nelle palestre, fattorie, ostelli, resort, negozi ...

Questo innovativo dispositivo incorpora due circuiti a pompa di calore che operano in parallelo per ottenere tempi di recupero della temperatura più bassi e massimizzare il risparmio dei clienti.

- **Risparmio energetico fino al 60%.**
- **Energia da fonti rinnovabili e efficienza.**
- **Progettato per ridurre i tempi di installazione.**
- **Serbatoio in acciaio inossidabile 316L di alta qualità.**
- **ACS a 60°C solo con pompa di calore.**
- **Doppia potenza termica. Ideale per alta richieste.**
- **Componenti europei 100%. Made in EU.**
- **Controller intelligente con il funzionamento 5 settaggi .**
- **Compatibile con i contatori digitali.**
- **Permette deumidificare e raffreddare spazi.**
- **In linea con le normative Eco-design / Ecolabel.**
- **Collegamento con gli impianti fotovoltaici.**
- **Anti-legionella automatizzata.**
- **Condensatore in alluminio intorno al serbatoio.**

Modalità di installazione

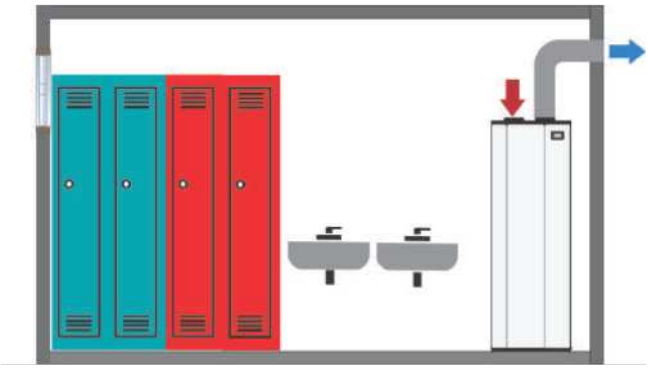

Chalet, hotel...
Grazie alla sua elevata capacità e il tempo di recupero basso è una macchina ideale per soddisfare la domanda di ACS in un alloggio con grade richieste energetiche.

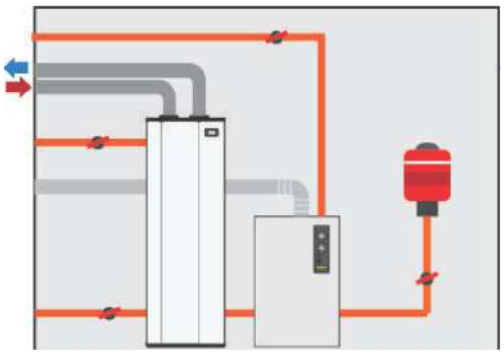

Palestre, spogliatoi, parrucchieri ...
Ideale per coprire grande consumo di acqua calda in luoghi grosso afflusso di persone.

distribuito da COOLBINE srl - sales@coolbine.it - 800722038

Dati tecnici

Serbatoio	EH500
Capacità, L	500
Pressione massima di esercizio, bar	6
Dati pompa di calore	
Classe energetica	A
Profilo di carico	XXL
Potenza termica (1), W	3680
Consumo (1), W	1050
COP (1), W	3,5
Potenza termica (2), W	2360
Consumo di energia (2), W	890
COP (2)	2,65
Temperatura minima dell'aria, ° C	5
Temperatura massima BC, °C	60
Temperatura massima con resistenza, °C	62
GAS Refrigerante	R134a
Dati elettrici	
Alimentazione, V / ph / Hz	230 / 1 / 50
Potenza resistenza elettrica, W	1500
Potenza di picco, W	2600
Connessioni	
Collegamento idraulico, ingresso / uscita, polici	1
Ingresso / Uscita aria, mm	160
Uscita condensati, pol.	1 / 2

Normativa EN16147:
(1) Temp Aria 20, Temp. Acqua 10-55
(2) Temp. Aria 7, Temp. Acqua 10-55

Dimensioni

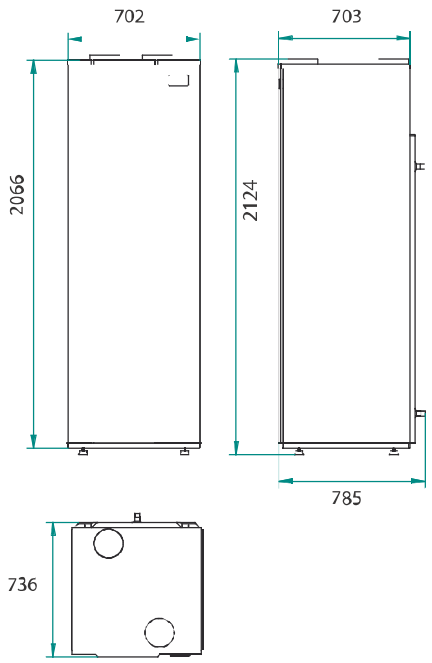

Opzionale

- Estensione della garanzia: 5 anni
- Serpentina per collegamento caldaia
- Serpentina per collegamento pannello solare
- Connessioni frontali e laterali
- Collegamento ricircolo

distribuito da COOLBINE srl - sales@coolbine.it - 800722038

ACS / Pompa di Calore

Gamma **Retrofitting**

ECOFLEX

Il nuovo sistema ECOFLEX è una pompa di calore compatta progettata per essere installata in qualsiasi serbatoio già esistente.

Il sistema consente all'utente di beneficiare di risparmio economico con tecnologia delle pompe di calore approfittando di qualsiasi serbatoio d'accumulo già installato.

La gamma è completata da due modelli per soddisfare differenti volumi di accumulo, ottenendo una temperatura fino a 60°C.

- **Risparmio energetico** fino al 60%.
- **Controller intelligente con il funzionamento 5 settaggi.**
- **Collegamento con gli impianti fotovoltaici.**
- **Energia da fonti rinnovabili e efficienza.**
- **ACS a 60°C solo con pompa di calore.**
- **Componenti europei 100%. Made in EU.**
- **Progettato per ridurre i tempi di installazione.**
- **Permette deumidificare e raffreddare spazi.**
- **In linea con le normative Eco-design / Ecolabel.**

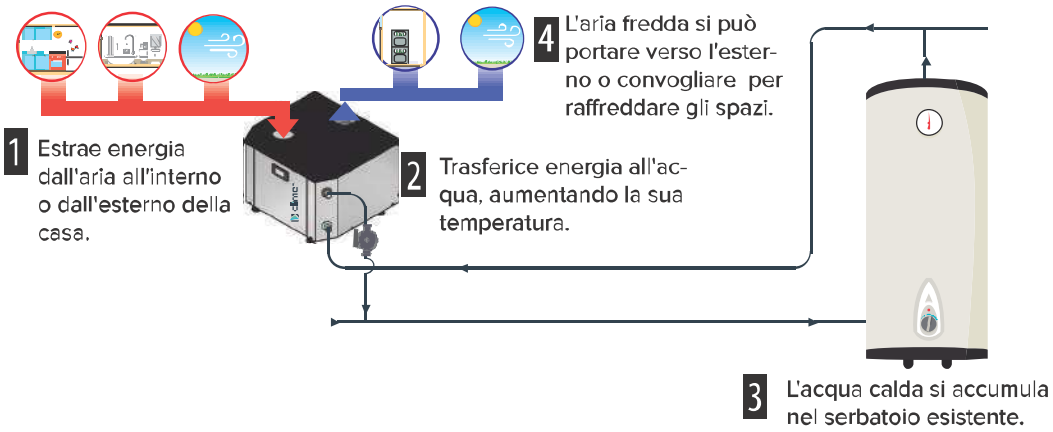

Caratteristiche

- Si adatta a qualsiasi serbatoio, con un'installazione semplice e veloce.
- Controllo della resistenza elettrica del serbatoio con multi mode.
- Consente l'adattamento con dei pannelli fotovoltaici e controller intelligenti per il massimo risparmio.
- Possibilità di installazione a muro o sul suolo.
- L'aria in uscita è di circa 5-10°C sotto la temperatura di ingresso. Questa aria può essere sfruttata per raffreddare spazi.

distribuito da COOLBINE srl - sales@coolbine.it - 800722038

Dati tecnici

Modello	EF02	EF04
Classe energetica	A	A
Profilo di carico	L	XL
Potenza termica (1), W	1841	3680
Consumo (1), W	496	990
COP (1)	3,7	3,72
Potenza termica (2), W	1127	2270
Consumo di energia (2), W	407	806
COP (2)	2,8	282
Temperatura minima dell'aria, ° C	5	
Temperatura massima BC, °C	60	
GAS Refrigerante	R134a	
Alimentazione, V / ph / Hz	950	1800
Flusso d'aria, m3/h	230 / 1 / 50	
Perdita di carico massimo, Pa	450	700
Pérdida de carga máxima, Pa	70	
Diametro collegamento aria, mm	120	
Flusso minimo d'acqua, L/h	250	483
Perdita di pressione nello scambiatore, kPa	2	2
Collegamento idraulico, ingresso / uscita, polici	3/4	

Normativa EN16147: (1) Temp Aria 20, Temp. Acqua 10-55
(2) Temp. Aria 7, Temp. Acqua 10-55

Dimensioni

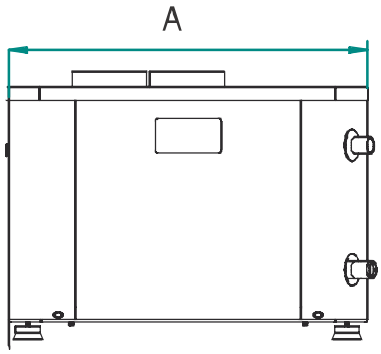

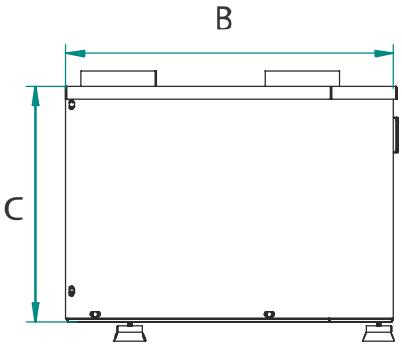

Dimensioni	EF02	EF04
A, mm	577	838
B, mm	533	647
C, mm	378	408
D, mm	86	86
E, mm	291	418
F, mm	296	416
G, mm	120	160

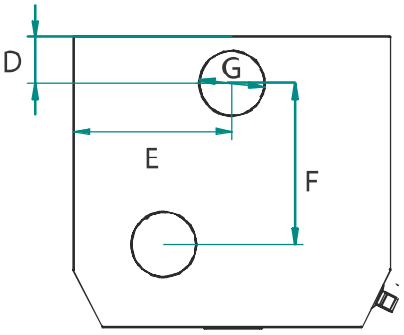

Possibilità di installazione a muro o sul suolo.

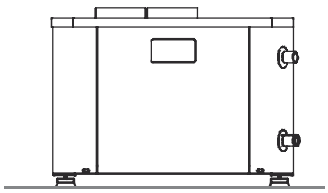

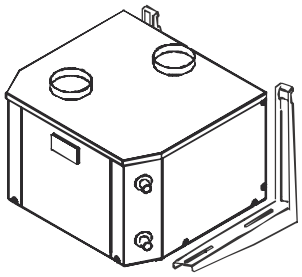

distribuito da COOLBINE srl - sales@coolbine.it - 800722038

ECOHEAT **TD**

ECOHEAT TD è la nuova linea di pompe di calore termodinamico solari per l'acqua calda sanitaria.

Questi sistemi comprendono uno o più pannelli solari termodinamici installato all'esterno, in grado di estrarre l'energia solare contenuto nell'ambiente. Questa energia viene utilizzata nel ciclo termodinamico per riscaldare l'acqua ottenendo un'alta efficienza e risparmio per l'abitazioni.

ECOHEAT TD è un prodotto di alta qualità eeccellenti funzionalità disponibili in 7 modelli adatti per qualsiasi tipo di abitazione.

- **Risparmio energetico fino al 60%.**
- **Controller intelligente con il funzionamento 5 settaggi.**
- **Collegamento con gli impianti fotovoltaici.**
- **Estrae energia dal sole, vento e pioggia.**
- **ACS a 60°C solo con pompa di calore.**
- **Componenti europei 100%. Made in EU.**
- **Progettato per ridurre i tempi di installazione.**
- **Permette deumidificare e raffreddare spazi.**
- **In linea con le normative Eco-design / Ecolabel.**

Dati tecnici

Serbatoio	EH080 TD	EH110 TD	EH160 TD	EH200 TD	EH260 TD	EH500 TD
Capacità, L	80	110	160	200	260	500
Pressione massima di esercizio, bar	6					
Dati pompa di calore						
Classe energetica	A					
Profilo di carico	M	M	L		XL	XXL
Potenza termica (1), W	920-1700		1430-2560			2860-5120
Consumo (1), W	270-400		450-540			900-1080
COP (1), W	2,4-4,6		2,5-4,6			2,5-4,6
Temperatura massima BC, °C	60					
Temperatura massima con resistenza, °C	62					
GAS Refrigerante	R134a					
Dati elettrici						
Alimentazione, V / ph / Hz	230 / 1 / 50					
Potenza resistenza elettrica, W	1500					
Potenza di picco, W	1775		2100			2600
Pannello Termodinamico						
Numero di pannelli	1					2
Dimensioni, mm	1700x800					
Pressione massima servizio pannello, bar	10					
Entrata/ uscita di refrigerante, pollice	3/8-1/4					

(1) Condizionato dalla temperatura ambiente e radiazione solare incidente.

distribuito da COOLBINE srl - sales@coolbine.it - 800722038

Dimensioni

Dimensioni e collegamenti	EH080 TD	EH110 TD	EH160 TD	EH200 TD	EH260 TD	EH500 TD
Configurazione	Murale		Suolo			
A, mm	475		585			702
B, mm	540		633			785
C, mm	1131	1330	1370	1620	1945	2066
D, mm	630	890	852	1102	1427	1326
E, mm	-	-	161			191
Ingresso/ uscita acqua, pollice	3/4					1
Ingresso/ uscita refrigerante, pollice	3 / 8-1 / 4					

Formato murale

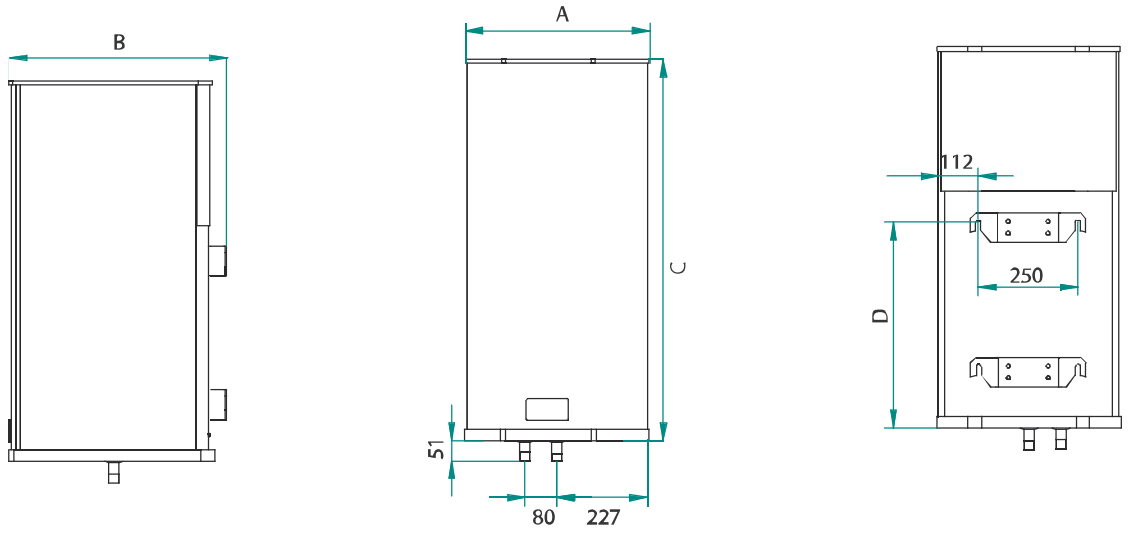

Formato suolo

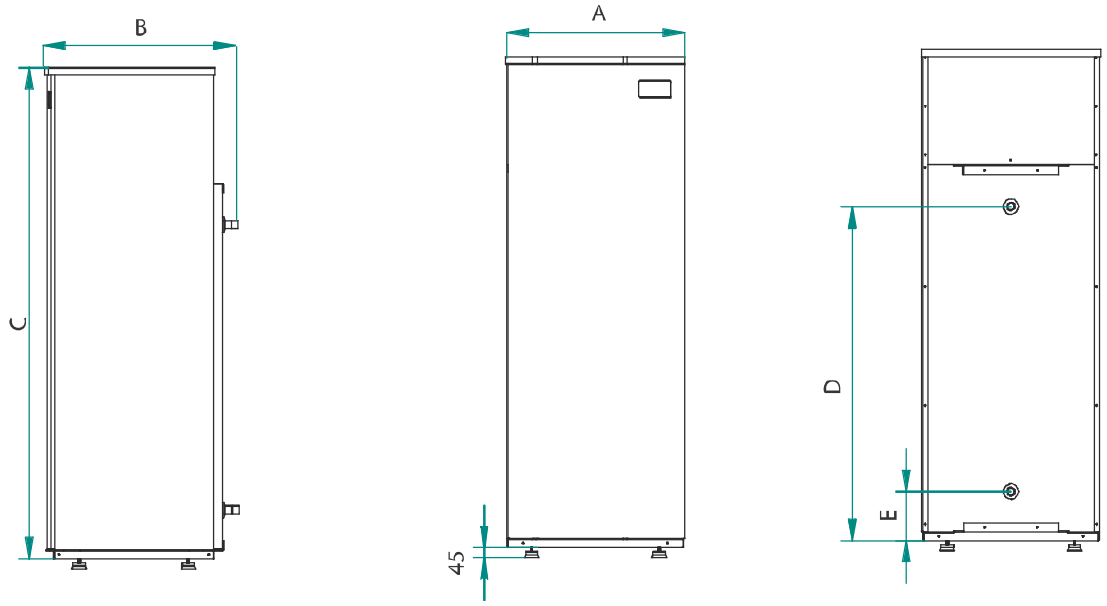

distribuito da COOLBINE srl - sales@coolbine.it - 800722038

ECOFLEX **TD**

Il nuovo sistema ECOFLEX TD è una pompa di calore compatta progettata per essere installata in qualsiasi serbatoio già esistente.

Il sistema consente all'utente di beneficiare delle tecnologie a pompa di calore solare termodinamico , che estrae l'energia contenuta nel sole e l'atmosfera per riscaldare l'acqua con un basso consumo energetico.

- **Risparmio energetico fino al 60%.**
- **Controller intelligente con il funzionamento 5 settaggi.**
- **Collegamento con gli impianti fotovoltaici.**
- **Energia da fonti rinnovabili e efficienza.**
- **ACS a 60ºC solo con pompa di calore.**
- **Componenti europei 100%. Made in EU.**
- **Progettato per ridurre i tempi di installazione.**
- **Estrae energia dal sole, vento e pioggia.**
- **In linea con le normative Eco-design / Ecolabel.**

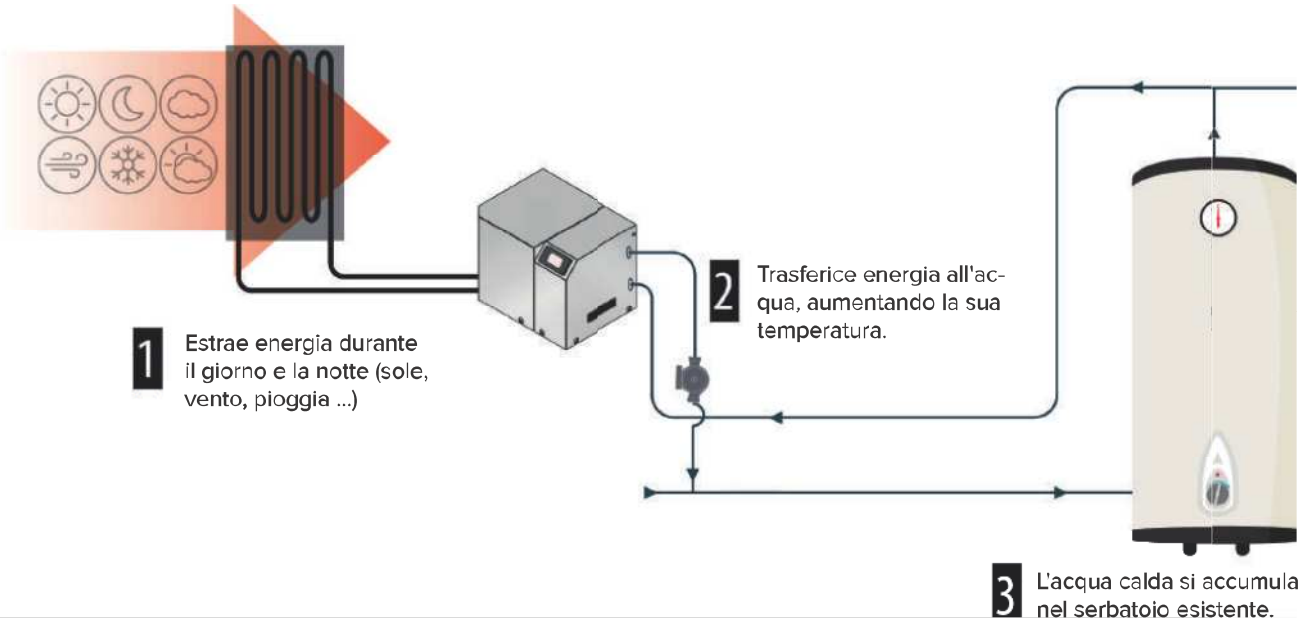

Caratteristiche

- Si adatta a qualsiasi serbatoio, con un'installazione semplice e veloce.
- Controllo della resistenza elettrica del serbatoio con multi mode.
- Consente l'adattamento con dei pannelli fotovoltaici e controller intelligenti per il massimo risparmio.
- Possibilità di installazione a muro o sul suolo.

Dati tecnici

Modello	EF02 TD
Classe energetica	A
Profilo di carico	L
Potenza termica (1), W	1430-2560
Consumo (1), W	450-540
COP (1)	2,5-3,8
Temperatura minima / massima funz, °C	-5 / 45
Temperatura massima BC, °C	60
GAS Refrigerante	R134a
Carico, g	1100
Alimentazione, V / ph / Hz	230 / 1 / 50
Numero di pannelli	1
Dimensioni, mm	1700×800
Pressione massima servizio pannello, bar	1 / 4-3 / 8
Flusso minimo d'acqua, L/h	250
Perdita di pressione nello scambiatore, kPa	2
Collegamento idraulico, ingresso / uscita, polici	3 / 4

(1) Condizionato dalla temperatura ambiente e radiazione solare incidente.

Dimensioni

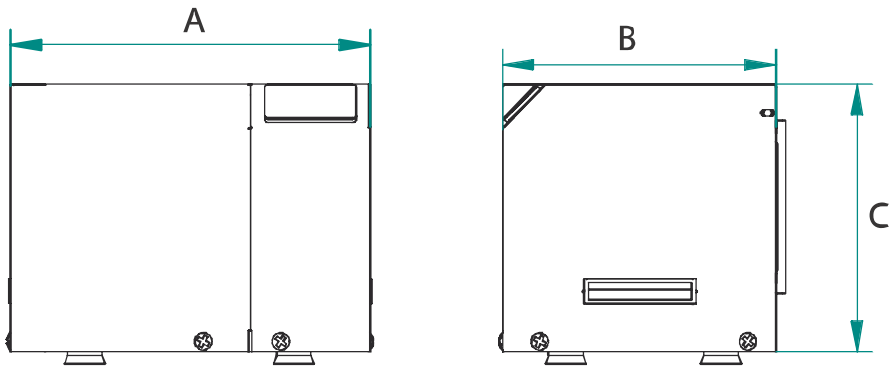

Modello	EF02 TD
A, mm	460
B, mm	320
C, mm	360

Possibilità di installazione a muro o sul suolo.

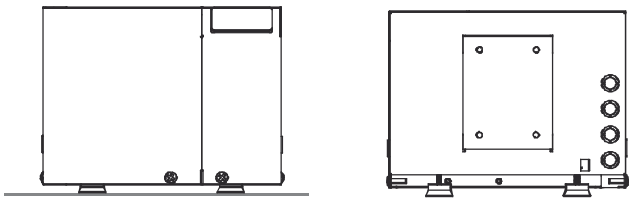

distribuito da COOLBINE srl - sales@coolbine.it - 800722038

Pompa di Calore: Gamma Airys

La gamma Airys è progettata per soddisfare appieno domanda degli alloggi: Riscaldamento, ACS e Freddo. Inoltre, la sua innovativa tecnologia standard di recupero del calore permette il recupero di energia.

La tecnologia INVERTER incorporata in tutta la gamma AIRYS permette al compressore di lavorare a bassa velocità quando si avvicina la temperatura. Così, il sistema elimina il continuo avviamento e spegnimento del compressore prolungando la vita utile e consumando meno energia.

CONTROLLO SEMPLICE E INTUITIVO CON FUNZIONI MULTIPLE

- Controllo del sistema dall'interno della casa.
- Facile da usare e veloce apprendimento.
- Programmazione orari e settimanale.
- Modalità di funzionamento:
    - ACS
    - Riscaldamento e ACS
    - Raffreddamento e ACS

Il controllo permette inoltre l'integrazione con:
- Accumulatori solare termico.
- Accumulatori elettrici.
- Caldaie esistenti. In questo caso il regolatore avvia la sorgente di potenza con minori consumi seconda delle condizioni ambientali.

Consente l'integrazione con le diverse tecnologie per il massimo risparmio.

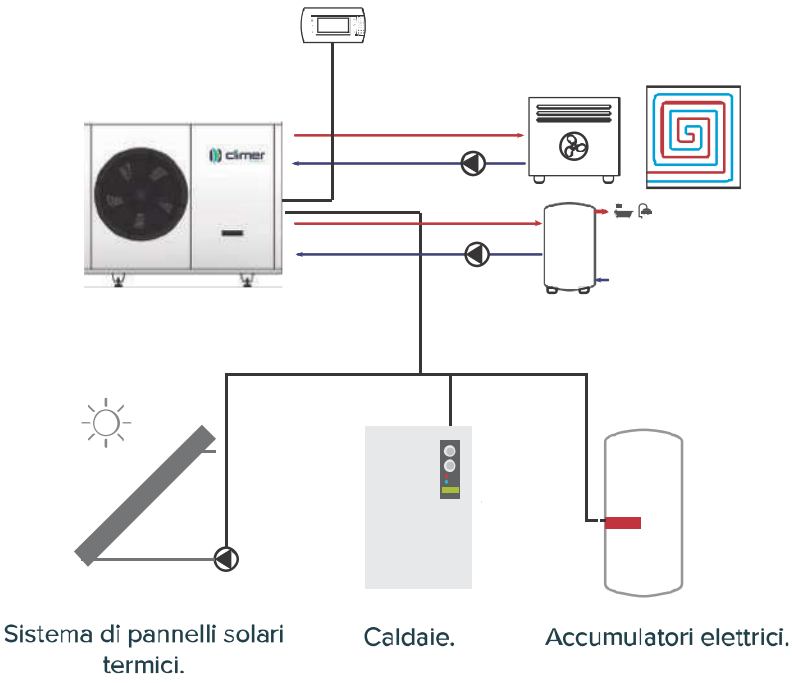

distribuito da COOLBINE srl - sales@coolbine.it - 800722038

Riscaldamento / ACS Grande Volume

Solare Termodinamico:
Gamma HTM

Sistema per la produzione di riscaldamento e acqua calda per il grande consumo attraverso solare termodinamico. La gamma si compone di tre diverse serie in base alle esigenze del cliente:

-HTM: Riscaldamento a media-bassa temperatura / Acqua calda fino a 55°C

-HTMA: Riscaldamento ad alta temperatura / Acqua calda fino a 65°C

-HTME: Riscaldamento ad alta temperatura in climi freddi. Acqua calda fino a 60°C con temperatura esterna fino a -15°C.

DIVERSE OPZIONI DI CONTROLLO

- Controllo remoto ON-OFF
- Gestione degli allarmi e rapida risoluzione dei problemi.
- Capacità di controllo con display esterno nelle abitazioni.
- Funzione di compensazione della temperatura esterna.
- Possibilità di comunicazione con la porta seriale per l'integrazione con protocollo di monitoraggio.
- Controllo di più unità in cascata ottimizzando i tempi di funzionamento dei compressori.

APPLICAZIONI IN SISTEMI DI BASSA, MEDIA E ALTA TEMPERATURA

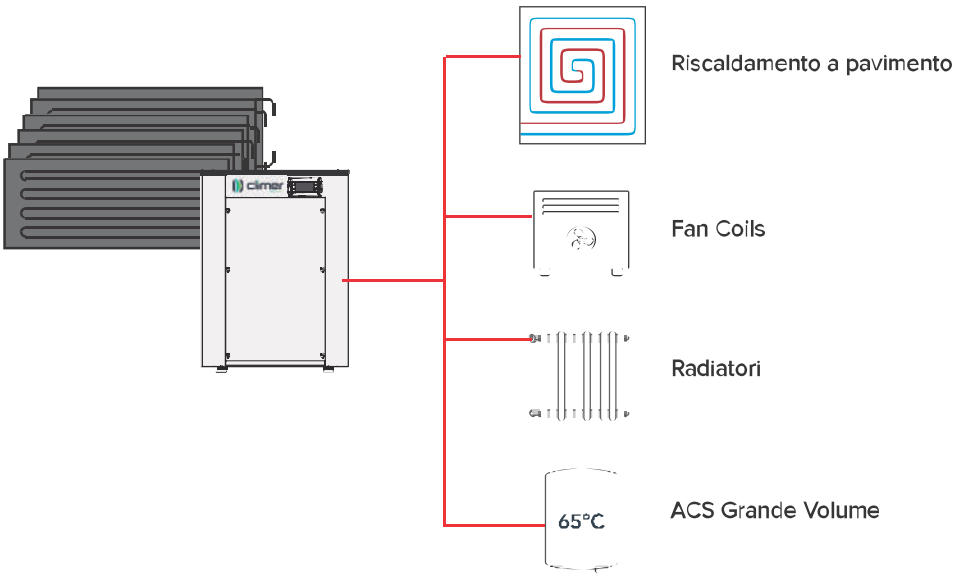

distribuito da COOLBINE srl - sales@coolbine.it - 800722038

Pompa di Calore

AIRYS

Airys è la soluzione completa per gli abitazioni in grado di soddisfare la richiesta di ACS, riscaldamento e raffrescamento con il massimo risparmio. È un sistema facile da installare, con funzionalità multiple grazie alla suo sofisticato sistema di controllo, la gestione semplice ed intuitiva. Airys è la soluzione con gli ultimi progressi per la massima efficienza come tecnologia inverter e i sistemi per il recupero del calore.

Sistema all-in-1 per il riscaldamento e raffrescamento e produzione di ACS.

- Massimo risparmio per l'abitazione.
- Compressore INVERTER più recente tecnologia.
- Temperatura di esercizio min. 7°C e max. 60°C.
- Aerotermica, tecnologie rinnovabili ed efficienti.
- Basso impatto acustico grazie alla sua configurazione.
- Componenti europei 100%. Made in EU.
- Solo connessioni idrauliche, facile da installare.
- Sbrinamenti efficiente con risparmio energetico.
- Valvola di espansione elettronica.

SISTEMA DI RECUPERO DI CALORE IN SERIE

MASSIMO RISPARMIO

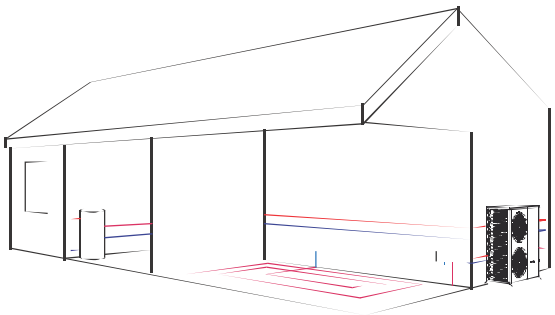

- Permette la produzione di ACS simultanea al raffrescamento.
- La macchina non fa inversione di ciclo.
- Setpoint della temperatura indipendente per il riscaldamento e l'ACS.
- Setpoint della temperatura indipendente per il riscaldamento e l'ACS.
- Uscite a 4 tubi indipendenti che consentono l'adattamento a qualsiasi sistema di accumulo di acqua calda.

distribuito da COOLBINE srl - sales@coolbine.it - 800722038

Dati tecnici

	AI07	AI10	AI13	AI16	AI20	AI30
Riscaldamento A 7°C/W 35°C						
Potenza di riscaldamento, W	7.161	10.503	12.891	15.755	20.052	30.831
Potenza consumata, W	1.737	2.490	3.152	3.797	4.764	6.851
COP	4,12	4,22	4,09	4,15	4,21	4,50
Modo riscaldamento A 7°C/W 45°C						
Potenza di riscaldamento, W	6.746	9,894	12.142	14.841	18.888	29.080
Potenza consumata, W	2.115	3.043	3.832	4.627	5.821	8.375
COP	3,19	3,25	3,17	3,21	3,24	3,47
Modo riscaldamento A 7°C/W 50°C						
Potenza di riscaldamento, W	6.531	9.580	11.757	14.369	18.488	28.181
Potenza consumata, W	2.309	3.328	4.181	5.055	6.365	9.155
COP	2,83	2,88	2,81	2,84	2,90	3,08
Modo raffreddamento A 35 °C/W 7°C						
Potenza di raffreddamento , W	5.544	8.131	9.979	12.196	15.522	24.362
Potenza consumata, W	2.073	2.982	3.756	4.535	5.703	8.204
EER	2,67	2,73	2,66	2,69	2,72	2,97
Modo raffreddamento A 35 °C/ W 18°C						
Potenza raffreddamento , W	8.338	12.230	15.009	18.344	23.347	36.568
Potenza consumata, W	2.108	3.034	3.820	4.613	5.803	8.332
EER	3,96	4,03	3,93	3,98	4,02	4,39
Modo recupero W 40°C / W 7°C						
Potencia riscaldamento / raffreddamento simultaneo, W	7.721 / 5.977	11.323 / 8.766	13.896 / 10.758	16.985 / 13.149	21.617 / 16.735	32.895 / 25.437
Potenza consumata, W	1.744	2.557	3.138	3.836	4.882	7.458
Temperatura esercizio min./max., °C	7 / 60					
Range di temperatura ambiente, °C	15 / 45					
Refrigerante	R410A					
Dati elettrici						
Allimentazione, V/ph/ Hz	230 / 1 / 50				380 /3 /50	
Consumo massimo di corrente, A	12,7	15,01	18,24	20,12	18,8	22
Altri dati						
Connessione idraulici, inc.	1					
Potenza sonora, dB(A)	60	62	64	67	69	72

Dimensioni

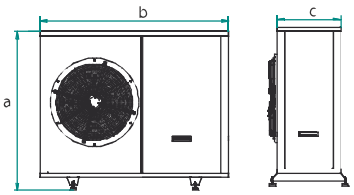

AI07/AI10

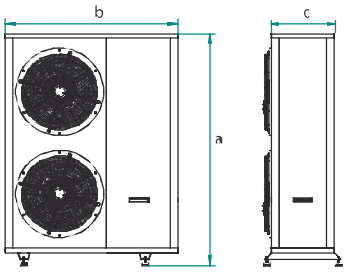

AI13/AI16/AI20

Modello	AI07	AI10	AI13	AI16	AI20	AI30
A, mm	1092		1608			
B, mm	1300		1500			
C, mm	440		440			500

distribuito da COOLBINE srl - sales@coolbine.it - 800722038

COMBI **ECO** AIRYS

Soluzione completa per accumulo di ACS, riscaldamento di raffrescamento.

Il sistema combinato ECOHEAT-AIRYS permette all'utente di generare ACS, riscaldamento e raffrescamento.

Combinando entrambi i sistemi conseguiamo il massimo risparmio durante l'anno perché consente il recupero di energia, per ACS in estate nei periodi in cui non vi è alcuna richiesta di riscaldamento e / o raffreddamento.

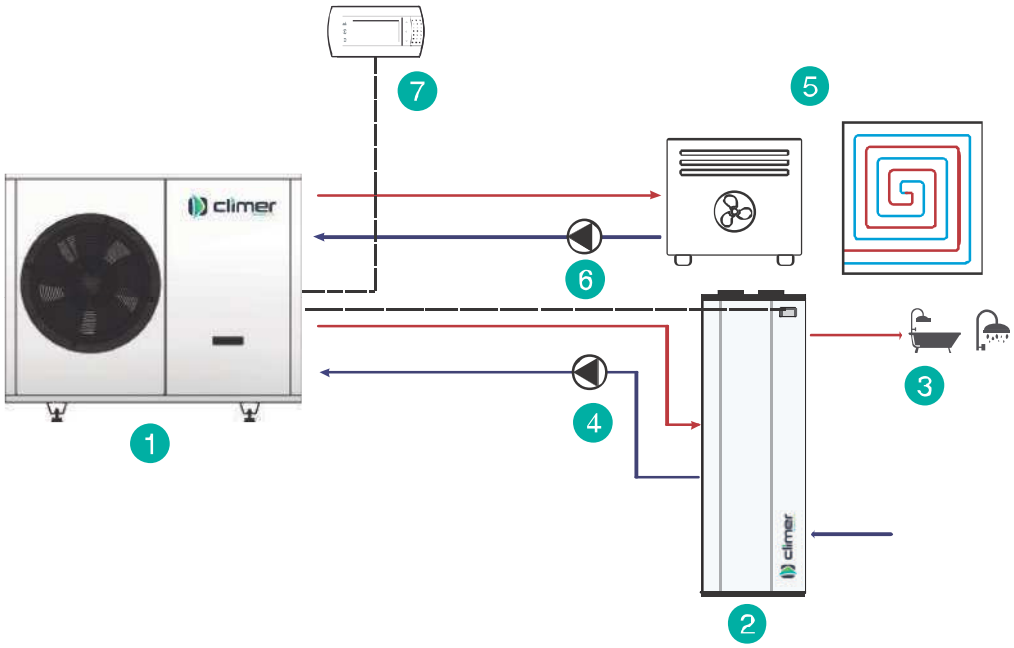

1. Unità AIRYS: Produzione di acqua fredda o calda per l'impianto di climatizzazione e ACS in modo indipendente.
2. ECOHEAT: Accumulo di ACS dall'unità AIRYS e aumento della temperatura a 60°C con pompa di calore.
3. Uscita ACS fino a 60°C.
4. Pompa ACS
5. Sistemaper: Fancoils / impianto a pavimento.
6. Pompa di ricircolo.
7. Display centralina AIRYS.

Modalità di funzionamento

INVERNO

In inverno l'unità AIRYS genera ACS ad una temperatura impostata e si accumula nel ECOHEAT.

L'unità ECOHEAT è responsabile per aumentare la temperatura a 60°C.

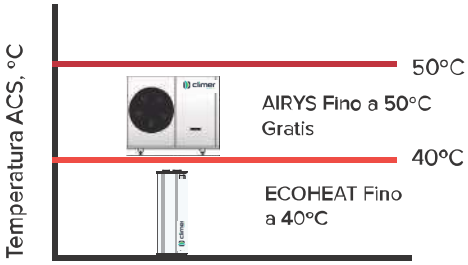

ESTATE

Quando l'unità AIRYS genera acqua fredda per il raffrescamento, tutta l'ACS generata è gratis grazie al recupero energetico.

ECOHEAT funziona solo per mantenere una temperatura minima di ACS per garantire e soddisfare la richiesta nei periodi in cui si non c'è richiesta di raffrescamento.

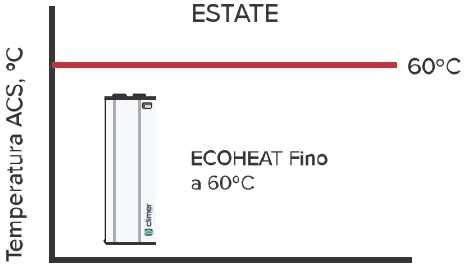

STAGIONI SENZA RICHIESTE RISCALDAMENTO / RAFFREDDAMENTO

Nei periodi in cui non è necessario alcun riscaldamento e / o raffrescamento, ECOHEAT è responsabile per la produzione di ACS.

Così, ACS è sempre generata dal sistema a pompa di calore.

Combinazioni Ecoheat-Airys

		AI07+EH160	AI10+EH200	AI13+EH200	AI16+EH260	AI20+EH260
MODULO AIRYS	**Riscaldamento A 7°C/W 35°C**					
	Potenza di riscaldamento, W	7.161	10.503	12.891	15.755	20.052
	Potenza consumata, W	1.737	2.490	3.152	3.797	4.764
	COP	4,12	4,22	4,09	4,15	4,21
	Modo raffreddamento A 35 °C/W 7°C					
	Potenza di raffreddamento , W	5.544	8.131	9.979	12.196	15.522
	Potenza consumata, W	2.073	2.982	3.756	4.535	5.703
	EER	2,67	2,73	2,66	2,69	2,72
	Temperatura esercizio min./max., °C	7 / 60				
	Range di temperatura ambiente, °C	-15 / 45				
	Refrigerante	R410A				
	Allimentazione, V/ph/ Hz	230 / 1 / 50				380 /3 /50
	Consumo massimo di corrente, A	12,7	15,01	18,24	20,12	18,8
MODULO ECOHEAT	Capacità, L	160	200	200	260	260
	Pressione massima di esercizio, bar	6				
	Potenza termica PdC (20°C), W	1841				
	Consumo PdC (20°C), W	496				
	COP (20°)	3,7				
	Potenza resistenza elettrica, W	1500				
	Temperatura massima BC, °C	62				
	Allimentazione, V / ph / Hz	230 / 1 / 50				

distribuito da COOLBINE srl - sales@coolbine.it - 800722038

HTM

Modulo di riscaldamento termodinamico

HTM è la nuova linea, sviluppata da CLIMER, di pompe di calore solari termodinamici per riscaldamento e produzione di acqua calda in grandi volumi.

I Pannelli termodinamici sono progettati per estrarre energia dalle radiazioni solari e energia ambiente, trasferendola all'acqua, raggiungendo temperature fino a 65 gradi a seconda del modello.

Il vantaggio di lavorare in tutte le condizioni atmosferiche accoppiato con l'affidabilità dei suoi componenti, fanno di questa Macchina la soluzione ideale per ogni esigenza per raggiungere il massimo risparmio.

- Risparmio energetico fino al 60%.
- Estrae energia dal sole, vento e pioggia.
- Progettato per ridurre i tempi di installazione.
- Compressore SCROLL ad alte prestazioni.
- Scambiatore di calore in acciaio inox. 316L.
- Non c'è bisogno di sbrinamento.
- Acqua calda sanitaria fino a 65°C secondo il modello.
- In linea con le normative Eco-design / Ecolabel.
- Componenti europei 100%. Made in EU.

HTM Gamma Standard
La gamma standard HTM produce acqua calda fino a 55°C. Questi dispositivi sono ideali per applicazioni di media-bassa temperatura come il riscaldamento a pavimento o fan coils.

HTM Gamma Alta temperatura
La gamma HTM alta temperatura è adatta a produrre grandi volumi di ACS ed è compatibile con riscaldamento mediante radiatori tradizionali grazie a che l'acqua raggiunge temperature di impulso fino a 65°C.

Dati tecnici

Modello Standard	HTM06	HTM08	HTM12	HTM16	HTM20	HTM24	HTM30	HTM36
Intervallo della potenza termica (1), W	11.450 - 7.420	14.100 - 9.280	17.000 - 11.310	21.710 - 14.310	26.350 - 17.430	36.630 - 23.770	44.440 - 29.050	52.790 - 34.550
Potenza consumata (1), W	1.980 - 1.820	2.630 - 2.550	3.010 - 3.000	3.540 - 3.530	4.130 - 4.070	5.700 - 5.680	6.650 - 6.910	8.200 - 8.080
Intervallo della potenza termica (2), W	10.000 - 6.810	12.850 - 9.150	15.500 - 11.150	18.940 - 13.420	22.730 - 15.970	31.150 - 21.770	33.900 - 26.540	44.570 - 31.400
Potenza consumata (2), W	2.830 - 2.640	3.760 - 3.650	4.460 - 4.420	5.630 - 5.690	6.620 - 6.610	8.730 - 8.600	10.500 - 10.220	12.820 - 12.570
Temperatura max della pompa di calore, °C	55							
Refrigerante	R407c							
Alimentazione elettrica, V/ ph / Hz	230 / 1 / 50			380 / 3 / 50				
Unità pannelli	5	8	12	16	20	24	30	36
Dimensioni pannello, mm	1700x800							
Alloggiamento	M				L			
Modello Alta temperatura	**HTM06A**	**HTM08A**	**HTM12A**	**HTM16A**	**HTM24A**	**HTM30A**	**HTM36A**	
Intervallo della potenza termica (1), W	9.810 - 6.340	11.350 - 7.300	14.050 - 9.010	20.900 - 13.150	28.000 - 18.050	35.700 - 22.900	43.800 - 27.800	
Potenza consumata (1), W	1.740 - 1.630	1.930 - 1.820	2.460 - 2.260	3.960 - 3.550	4.890 - 4.430	6.270 - 5.630	7.610 - 6.880	
Intervallo della potenza termica (2), W	8.530 - 5.710	9.830 - 6.620	12.250 - 8.220	17.900 - 11.800	24.400 - 16.200	30.800 - 20.300	37.500 - 24.500	
Potenza consumata (2), W	2.640 - 8.530	2.980 - 2.750	3.740 - 3.430	5.620 - 4.940	7.310 - 6.510	9.210 - 8.030	11.150 - 9.580	
Temperatura max della pompa di calore, °C	65							
Refrigerante	R134a							
Alimentazione elettrica, V/ ph / Hz	230 / 1 / 50			380 / 3 / 50				
Unità pannelli	6	8	12	16	24	30	36	
Dimensioni pannello, mm	1700x800							
Alloggiamento	M				L			

(1) Riscaldamento: Acqua 35°C Range / Temp. Ambiente 20-7°C
(2) Riscaldamento: Acqua 55°C / Temp. Ambiente 20-7°C
(3) Riscaldamento: Acqua 65C / Temp. Ambiente 20-7°C

Dimensioni

Alloggiamento	M	L
A, mm	657	800
B, mm	508	650

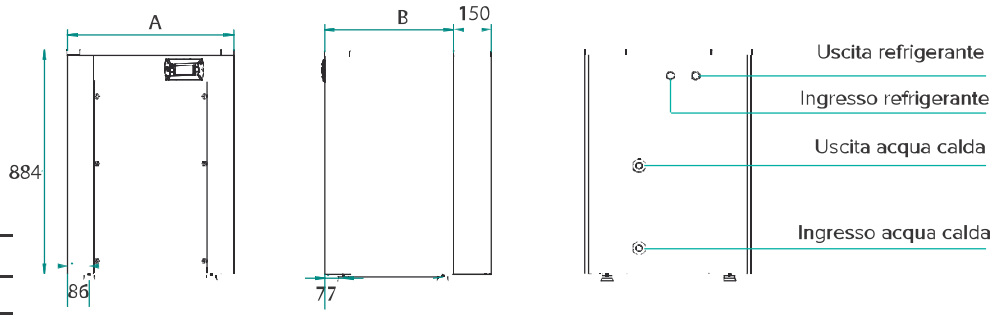

distribuito da COOLBINE srl - sales@coolbine.it - 800722038

Riscaldamento / ACS Grande Volume

Solare Termodinamico

HTME

Modulo di riscaldamento termodinamico per climi molto freddi

HTM-EVI è la nuova linea di impianti solari termodinamico appositamente progettato per la produzione di acqua calda e riscaldamento in climi freddi.

Il sistema funziona con pannelli termodinamici utilizzano l'energia solare e l'energia contenuta nell'atmosfera per riscaldare l'acqua. Questi dispositivi producono acqua a 60°C ad una temperatura esterna di -15°C, dando al cliente finale il massimo risparmio anche in condizioni sfavorevoli.

- **Il risparmio energetico in tutte le condizioni atmosferiche.**
- **Acqua riscaldata a 60°C anche a -15°C esterni.**
- **Compressore SCROLL ad alte prestazioni.**
- **Scambiatore di calore in acciaio inox. 316L**
- **Non c'è bisogno di sbrinamento.**
- **Componenti europei 100%. Made in EU.**

Dati tecnici

Modello Standard	HTM-12E	HTM-16E	HTM-20E	HTM-24E	HTM-36E	HTM-42E
Intervallo della potenza termica (1), W	15100-10910	18440-16200	22700-16180	26210-18710	38170-27070	45570-32030
Potenza consumata (1), W	2600-2700	3600-3700	3650-3700	4220-4260	6220-6190	7750-7450
Intervallo della potenza termica (2), W	14300-11300	17780-13960	22520-16950	26050-19610	37310-28340	44340-33590
Potenza consumata (2), W	4500-4570	5260-5350	6580-6400	7600-7390	11070-10780	13320-12750
Intervallo della potenza termica (3), W	7.560	9.230	10.500	12.180	17.800	20.970
Potenza consumata (3), W	4.530	5.410	6.090	7.040	10.300	11.820
Temperatura max della pompa di calore, °C	60					
Refrigerante	R407C					
Alimentazione elettrica, V/ ph / Hz	230 / 1 / 50		380 /3 /50			
Numero di pannelli	12	16	20	24	36	42
Dimensioni pannello, mm	1700x800					
Alloggiamento	M		L			

(1) Riscaldamento: Acqua 35°C Range / Temp. Ambiente 20-7°C (2) Riscaldamento: Acqua 60°C / Temp. Ambiente 20-7°C (3) Riscaldamento: Acqua 60°C / Temp. Ambiente -15°C

Dimensioni

Alloggiamento	M	L
A, mm	657	800
B, mm	508	650

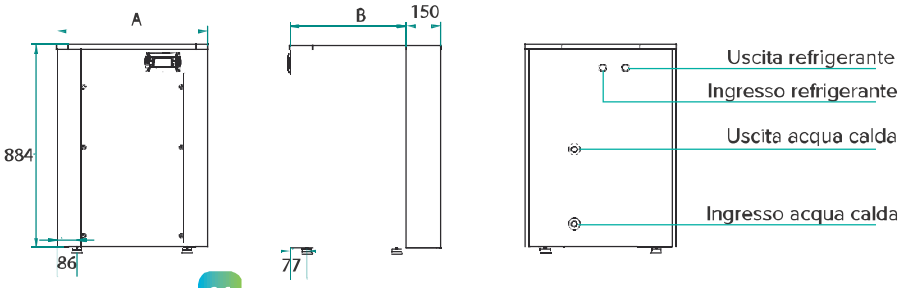

distribuito da COOLBINE srl - sales@coolbine.it - 800722038

climer
TECHNOLOGY

Distribuito da:

Coolbine srl
Via Praga, 45
90146 Palermo

sales@coolbine.it
800722038